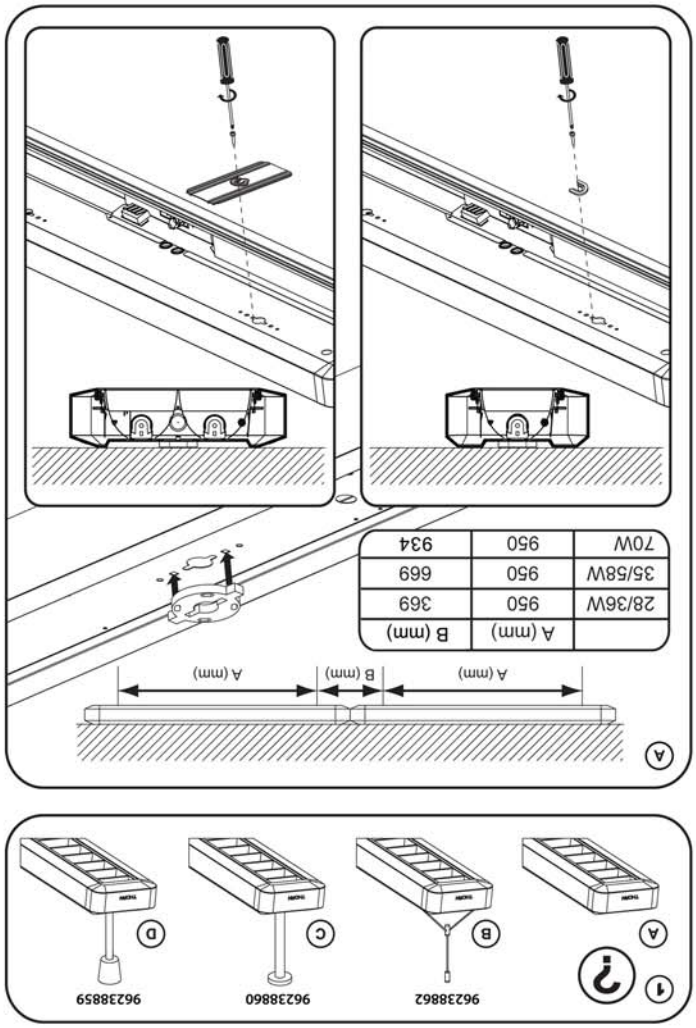

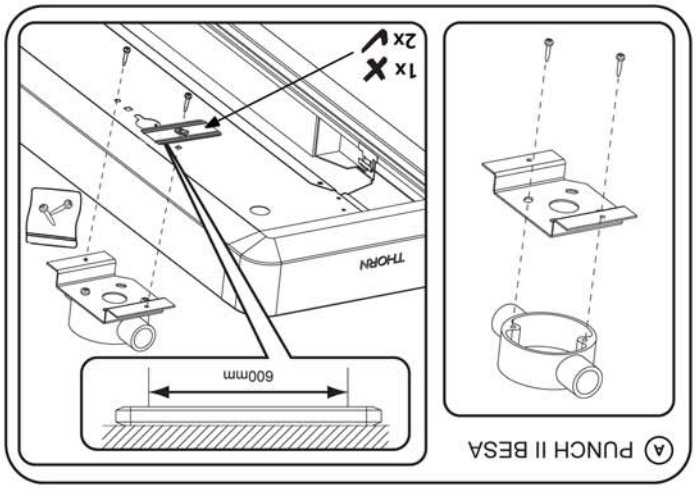

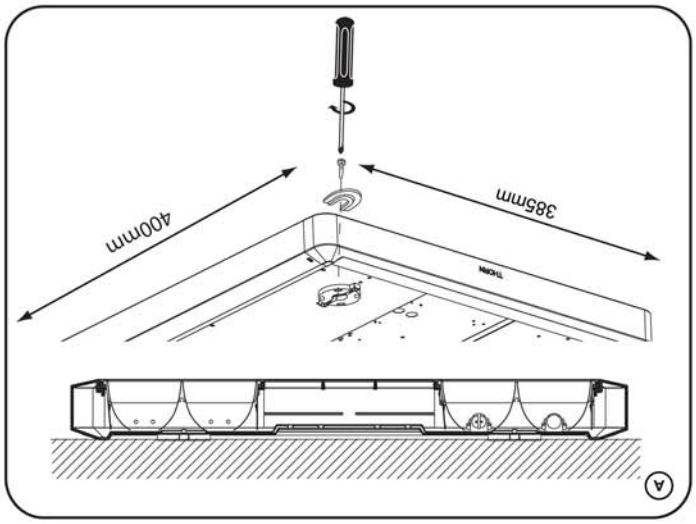

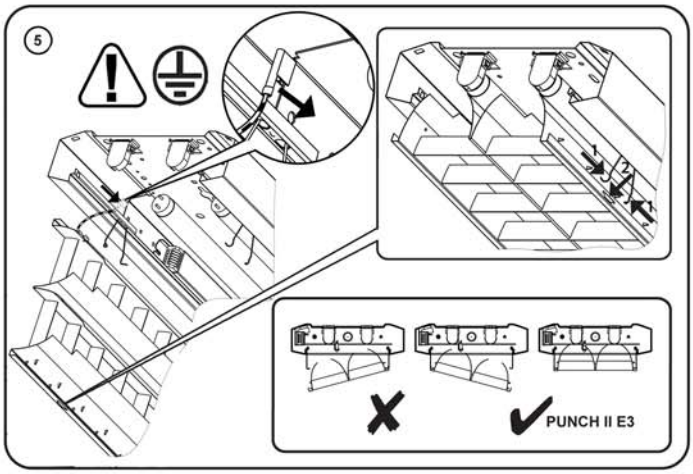

96211566 - SCP 300	✘	
96211566 - SCP 300 + 96238861 - BRKTS	✔	1030mm
96010940 - SCP 900	✘	
96010940 - SCP 900 + 96238861 - BRKTS	✔	1030mm
96500438 - SEN 300	✘	
96500438 - SEN 300 + 96238861 - BRKTS	✔	1030mm
96007632 - SEN 900	✘	
96007632 - SEN 900 + 96238861 - BRKTS	✔	1030mm

THORN

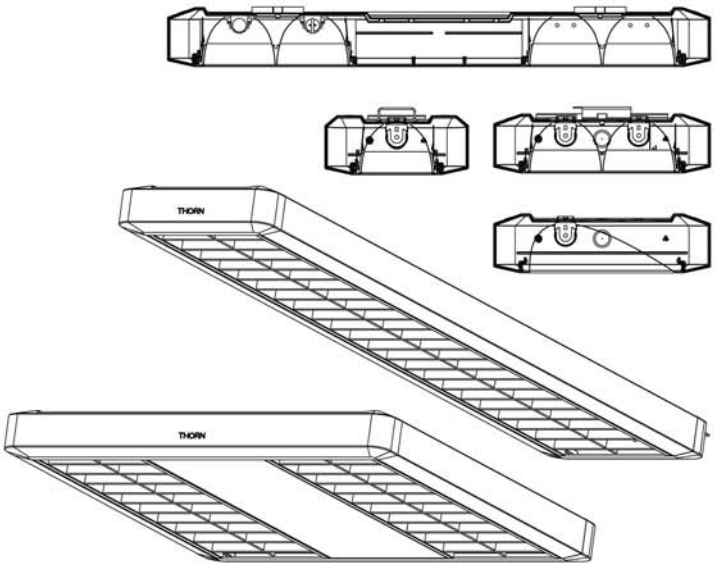

Punch II

CE

[CZ] Montážní návod
[DE] Montageanleitung
[DK] Monteringsvejledning
[EE] Paigaldusjuhend
[FI] Asennusohje
[FR] Notice de montage
[HU] Szerelési útmutató
[IT] Istuzioni di montaggio
[LT] Montavimo Instrukcijos
[LV] Instalacijas instrukcija
[NO] Monteringsanvisning
[PL] Instrukcja montażu
[RU] Инструкция по монтажу
[SE] Installationsanvisning
[UK] Installation Instructions

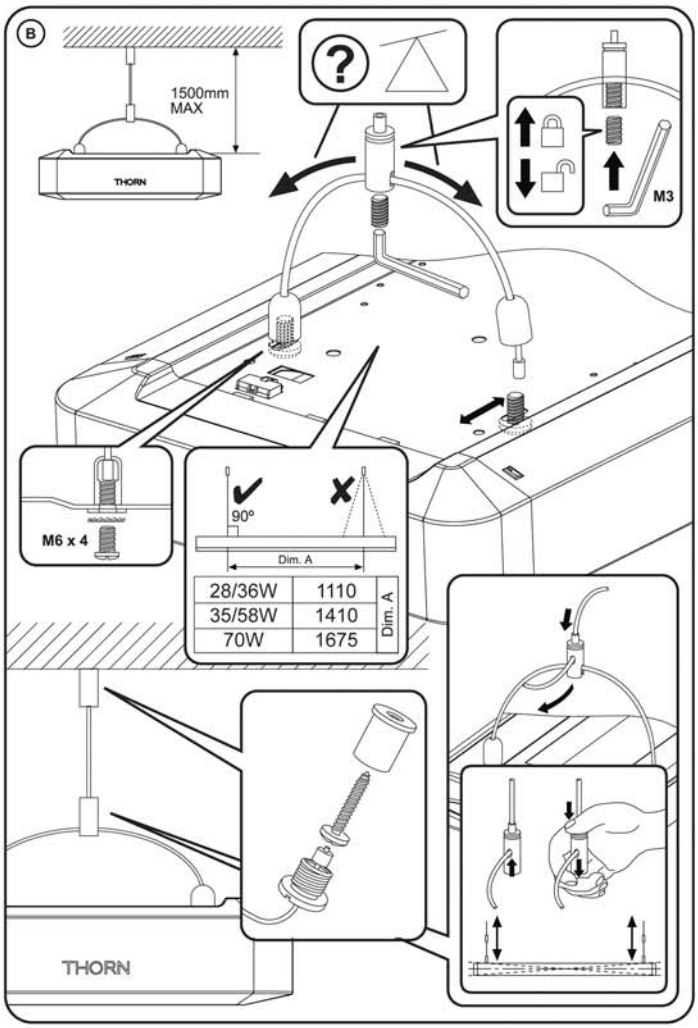
B
1500mm
MAX
THORN
M3
M6 x 4
90°
Dim. A
28/36W 1110
35/58W 1410
70W 1675
Dim. A
THORN

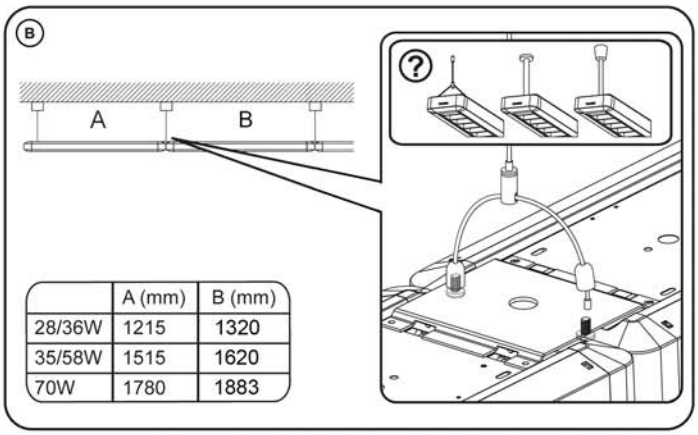
B
A
B
A (mm) B (mm)
28/36W 1215 1320
35/58W 1515 1620
70W 1780 1883

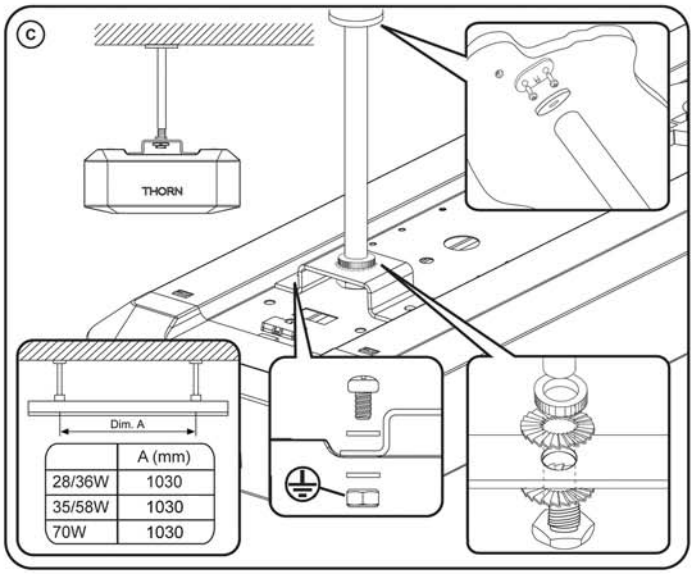
C
THORN
Dim. A
A (mm)
28/36W 1030
35/58W 1030
70W 1030

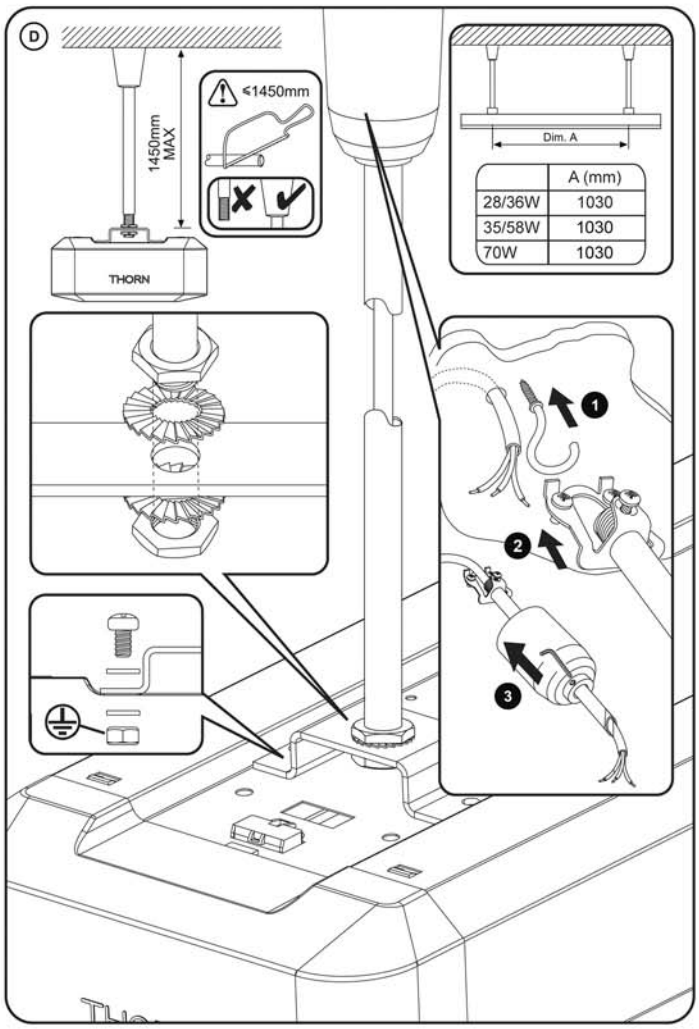
D
1450mm
MAX
≤1450mm
THORN
Dim. A
A (mm)
28/36W 1030
35/58W 1030
70W 1030
1
2
3

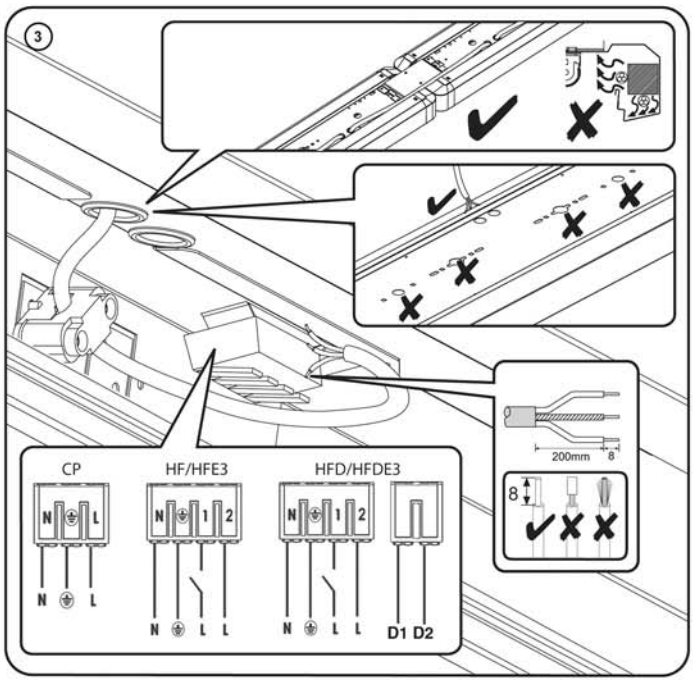
3
CP
HF/HFE3
HFD/HFDE3
N L
N 1 2
N 1 2
N L
N L L
N L L
D1 D2
200mm
8
8

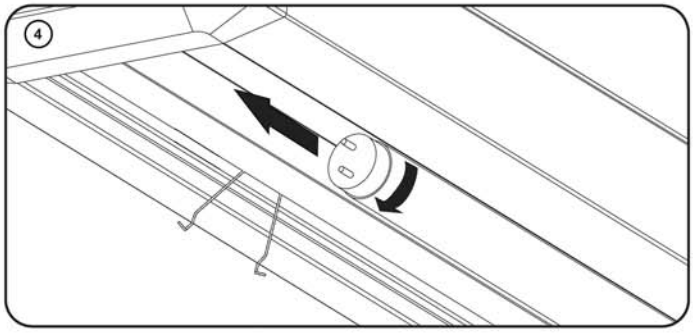
4