Leopard

Hublots anti-vandales résistants (IK10), étanches (IP65), avec LED performante et détecteur de présence en option

- Etanche (IP65), résistant (IK10) et anti-vandale (visserie anti-vandale en accessoire)
- Version avec détecteur hyper-fréquence intégré. Le luminaire est activé lorsqu' un mouvement est détecté. Jusqu'à 5 luminaires esclaves pour un luminaire maître.
- -
- Durée de vie de 50 000 heures L70B50 à 25°C

Photographies, dessins et données photométriques sont communiqués à titre informatif. Pour prendre connaissance de données spécifiques sélectionnez le produit concerné.

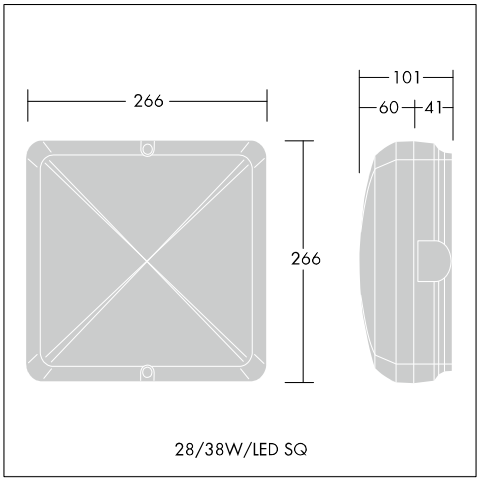

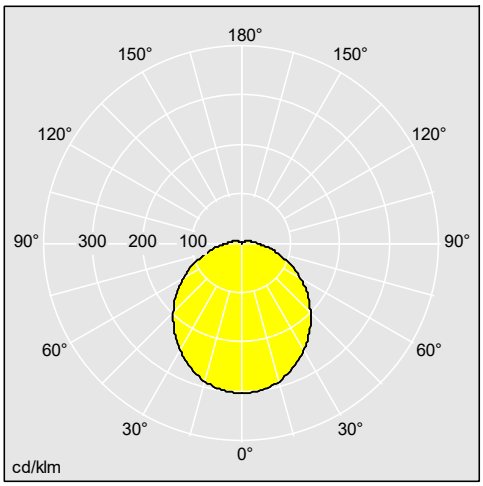

96617046

Matériaux / Finitions

Corps : polycarbonate, noir ou blanc
Diffuseur : polycarbonate opale
Platine : acier pré-laqué

Installation / Montage

Installation en applique ou en plafonnier, en intérieur ou en extérieur. Alimentation par l'arrière ou latérale. Bloc de jonction 3 pôles pour câble 2 x 2,5 mm² permettant le passage en coupure. Joint fourni pour étanchéité IP 65. Fermeture par vis (visserie antivandale disponible en accessoire).

EN60598, TC-DD, TC-DDEL, Beam_Surface_1, IP65, IK10, Beam_Wall_6, Beam_eControl_A, SC1, Beam_Emergency, CE, RCM, TC-S, 850, Ta=25, LED

Les produits de Thorn Lighting sont perfectionnés en permanence. Nous nous réservons le droit d'apporter des modifications à nos produits sans autres publications.
© Thorn Lighting