Tonic Spot

96665972 <TONIC SPOT LED1800-930 MT3 WFL BK

IP20 | CE | T_a25

Tonic Spot

Un projecteur LED avec distribution distribution large et non gradable intégrée, pour une alimentation 100-240V, 50/60Hz. Installation sur rail (ou en plafonnier avec accessoire) triphasé (GA69). Classe électrique I, IP20. Corps : fonderie d'aluminium, laqué noir. Boîtier du driver : Polycarbonate (PC) noir. Livré avec LED 3 000 K. Le projecteur peut pivoter à 350° et être incliné à 90°. Possibilité de modifier la distribution lumineuse en changeant l'optique.

Dimensions : Ø95 x 187 mm
Puissance du luminaire: 19,6 W
Flux lumineux du luminaire: 1726 lm
Efficacité lumineuse du luminaire: 88 lm/W
Poids : 1,3 kg

TLG_TNCS_F_BK.jpg

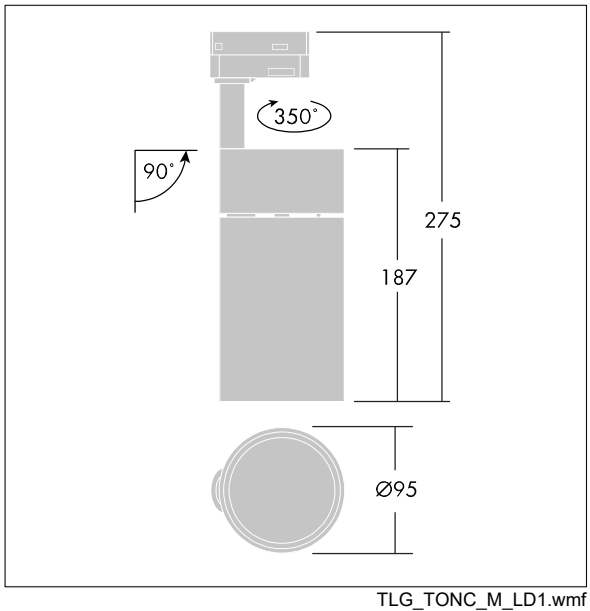

TLG_TONC_M_LD1.wmf

Toutes les valeurs marquées d'un * sont des valeurs nominales. Thorn utilise des composants testés et éprouvés, en provenance des meilleurs fournisseurs. Dans certains cas isolés, il se peut qu'il y ait des pannes de nature technologique au niveau des LED individuels, pendant le cycle de vie nominal du produit. Les normes internationales fixent la tolérance du flux initial et de la charge associée à ± 10 %. Sauf indication contraire, les valeurs sont applicables pour une température ambiante de 25 °C.

Les produits de Thorn Lighting sont perfectionnés en permanence. Nous nous réservons le droit d'apporter des modifications à nos produits sans autres publications.
© Thorn Lighting

Tonic Spot

96665972 <TONIC SPOT LED1800-930 MT3 WFL BK

Les produits de Thorn Lighting sont perfectionnés en permanence. Nous nous réservons le droit d'apporter des modifications à nos produits sans autres publications.
© Thorn Lighting