PopPack LED

96643379 <POPPACK LED4000-840 HF E3 L1500

IP20	IK03		CE	650°C	Ta 0 +25

PopPack LED

Réglette LED , platine interchangeable. électronique (flux constant) non gradable Luminaire à batterie individuelle, test manuel (3 heures). Corps : acier moulé, revêtu, (RAL9016). Embouts : Polycarbonate (PC) moulé par injection, blanc. Diffuseur : acrylique texturé opale. Livré avec LED 4 000 K

Dimensions : 1449 x 60 x 74 mm
Puissance du luminaire: 37,6 W
Flux lumineux du luminaire: 4250 lm
Efficacité lumineuse du luminaire: 113 lm/W
Poids : 2,3 kg

TLG_POPR_F_LEDPDB.jpg

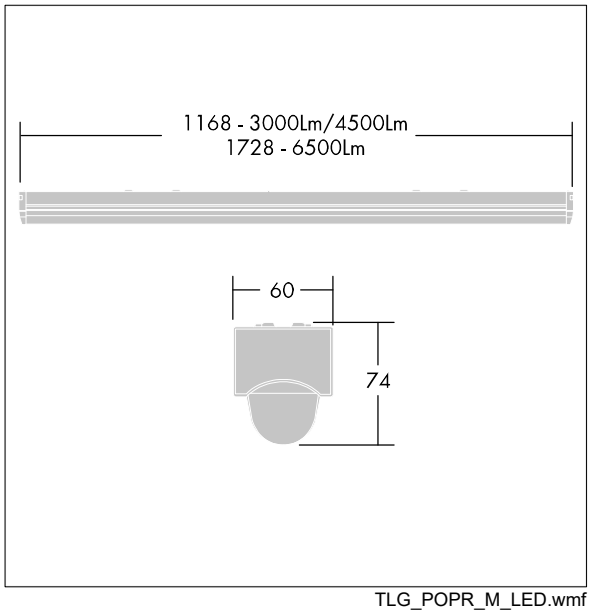

TLG_POPR_M_LED.wmf

Toutes les valeurs marquées d'un * sont des valeurs nominales. Thorn utilise des composants testés et éprouvés, en provenance des meilleurs fournisseurs. Dans certains cas isolés, il se peut qu'il y ait des pannes de nature technologique au niveau des LED individuels, pendant le cycle de vie nominal du produit. Les normes internationales fixent la tolérance du flux initial et de la charge associée à ± 10 %. Sauf indication contraire, les valeurs sont applicables pour une température ambiante de 25 °C.

Les produits de Thorn Lighting sont perfectionnés en permanence. Nous nous réservons le droit d'apporter des modifications à nos produits sans autres publications.
© Thorn Lighting

PopPack LED

96643379 <POPPACK LED4000-840 HF E3 L1500

Les produits de Thorn Lighting sont perfectionnés en permanence. Nous nous réservons le droit d'apporter des modifications à nos produits sans autres publications.
© Thorn Lighting