Areaflood Pro

96644890 <AFP M 48L35-740 A6 HFX CL2 GY

ISO 9223 C5 | IP66 | IK08 | T_a -25 +35

Areaflood Pro

Projecteur LED compact et polyvalent pour l'éclairage de grands espaces. Avec corps Medium. convertisseur à LED configuré pour la gradation DALI avec deux fils de commande, alimentant 48 LED à 350mA avec une distribution lumineuse asymétrique 60°. IP66, IK08, Classe électrique II. Corps : fonderie aluminium, Gris pâle 150 sablé et texturé (similaire à RAL9006).. Fermeture : trempé verre de mm d'épaisseur. Avec fourche de montage réversible, Livré avec LED 4 000 K.

TLG_AFLP_F_MEDIUMPDB.jpg

Dimensions : 458 x 490 x 139 mm
Puissance du luminaire: 50 W
Flux lumineux du luminaire: 8428 lm
Efficacité lumineuse du luminaire: 169 lm/W
Poids : 11,77 kg
Scx : 0.064 m²

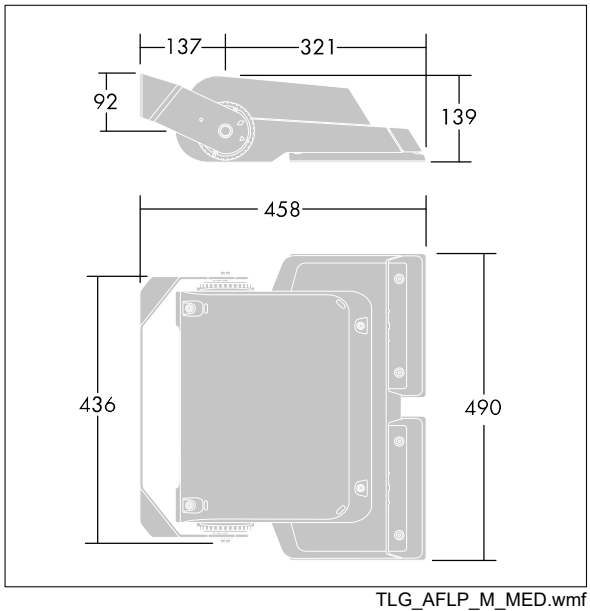

TLG_AFLP_M_MED.wmf

Ce produit contient des sources lumineuses d'une classe d'efficacité énergétique de D.

Toutes les valeurs marquées d'un * sont des valeurs nominales. Thorn utilise des composants testés et éprouvés, en provenance des meilleurs fournisseurs. Dans certains cas isolés, il se peut qu'il y ait des pannes de nature technologique au niveau des LED individuels, pendant le cycle de vie nominal du produit. Les normes internationales fixent la tolérance du flux initial et de la charge associée à ± 10 %. Sauf indication contraire, les valeurs sont applicables pour une température ambiante de 25 °C.

Les produits de Thorn Lighting sont perfectionnés en permanence. Nous nous réservons le droit d'apporter des modifications à nos produits sans autres publications.
© Thorn Lighting

Areaflood Pro

96644890 <AFP M 48L35-740 A6 HFX CL2 GY

Les produits de Thorn Lighting sont perfectionnés en permanence. Nous nous réservons le droit d'apporter des modifications à nos produits sans autres publications.
© Thorn Lighting