Cesar

96231451 <CESAR 1 CIRC 2X35W 12V QR-CBC51/GU5,3

IP65	IK08	⏚	CE

Gamme de projecteurs muraux destinée aux illuminations de façades et à l'éclairage des abords de bâtiments

Spot mural robuste éclairage vers le haut/le bas pour 1 lampes Source lumineuse: 2 x QR-CB 51 / 35W de 35W. Le corps gris aluminium avec appareillage intégré et hermétique selon IP65 offre un design esthétique le jour comme la nuit.

Dimensions : 145 x 235 x 90 mm
Puissance du luminaire: 70 W
Poids : 1,99 kg

TLG_CESA_F_1.jpg

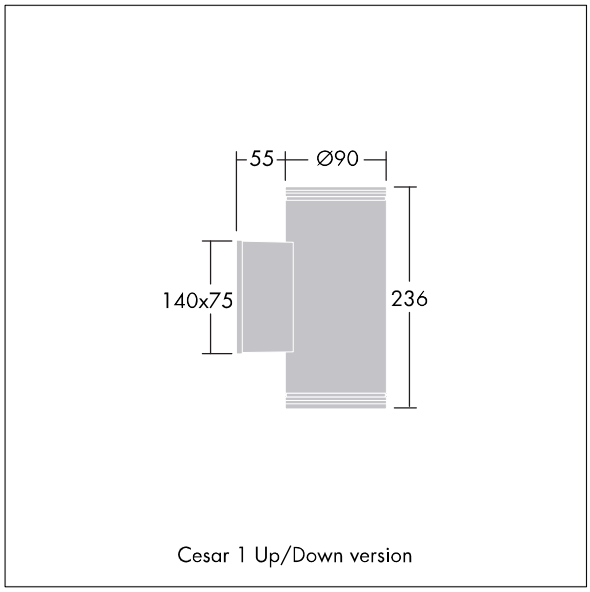

TLG_CESA_M_LD1UD.wmf

Toutes les valeurs marquées d'un * sont des valeurs nominales. Sauf indication contraire, les valeurs sont applicables pour une température ambiante de 25 °C.
Les produits de Thorn Lighting sont perfectionnés en permanence. Nous nous réservons le droit d'apporter des modifications à nos produits sans autres publications.
© Thorn Lighting

Cesar

96231451 <CESAR 1 CIRC 2X35W 12V QR-CBC51/GU5,3

Les produits de Thorn Lighting sont perfectionnés en permanence. Nous nous réservons le droit d'apporter des modifications à nos produits sans autres publications.
© Thorn Lighting