Chalice Pro HO

96666158 <CHAL PRO LED5000-840 HFI MB W6 MRE

IP20 IP54 | Ta - 20 +35

Chalice Pro HO

Plafonnier encastré à rendement élevé Appareillage gradable DALI. Classe électrique I, IP54_IP20. Corps : aluminium, blanc (RAL 9016) laqué. Réflecteur : aluminium anodisé de grade élevé. Attaches : Acier inox. Collerette : aluminium. Attaches de fixation réglables pour les plafonds de 1 à 25 mm d'épaisseur. Aucun outillage requis. Découpe Ø 200 mm. Connexion électrique via 2 borniers 5 P 2,5mm² adaptés à un câblage en piquage/repiquage. Livré avec LED 4 000 K.

Dimensions : Ø225 x 135 mm
Puissance du luminaire: 46,3 W
Flux lumineux du luminaire: 5000 lm
Efficacité lumineuse du luminaire: 108 lm/W
Poids : 2 kg

TLG_CHPH_F_recessed_wh.jpg

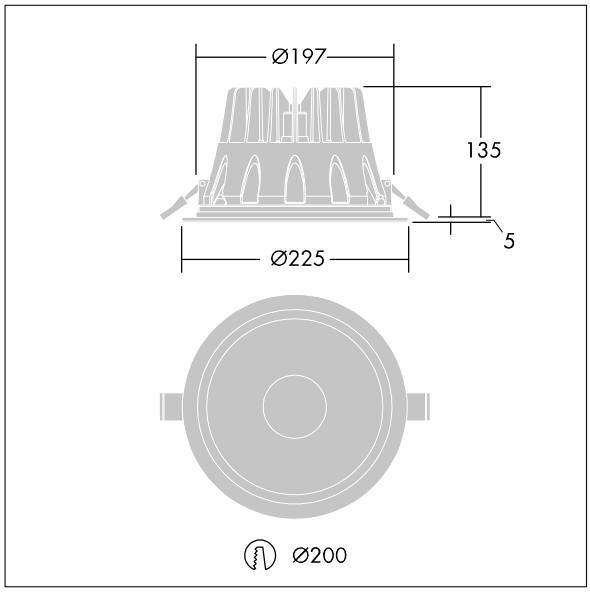

TLG_CHPH_M_5000_MRE.wmf

Toutes les valeurs marquées d'un * sont des valeurs nominales. Thorn utilise des composants testés et éprouvés, en provenance des meilleurs fournisseurs. Dans certains cas isolés, il se peut qu'il y ait des pannes de nature technologique au niveau des LED individuels, pendant le cycle de vie nominal du produit. Les normes internationales fixent la tolérance du flux initial et de la charge associée à ± 10 %. Sauf indication contraire, les valeurs sont applicables pour une température ambiante de 25 °C.

Les produits de Thorn Lighting sont perfectionnés en permanence. Nous nous réservons le droit d'apporter des modifications à nos produits sans autres publications.
© Thorn Lighting