# EFact

## 96271555 <EFACT C00 1L35 ACC 7D  BLU AL SF

| | | | | | |
|---|---|---|---|---|---|
| IP67 | IK08 | | | | |

## EFact

Un luminaire carré Small encastré au sol. 1 LED(s) entraînés à 350mA par un driver intégré, angle de faisceau 7° pour les applications de guidage encastrées.  Corps : aluminium fonderie avec finition poudrée. Collerette : aluminium laqué, 2 mm d'épaisseur. Fermeture avant : verre trempé sablé verre semi-dépoli verre, de 8 mm d' épaisseur, température de surface conforme à EN60598-2-13. Boîtier encastrable : Polypropylène. Classification IP67, classe électrique I. Charge statique maximum 1000 kg. Livré avec LED bleu

Dimensions : 85 x 85 x 103 mm
Puissance du luminaire: 3 W
Flux lumineux du luminaire: 23 lm
Efficacité lumineuse du luminaire: 8 lm/W
Poids : 0,72 kg

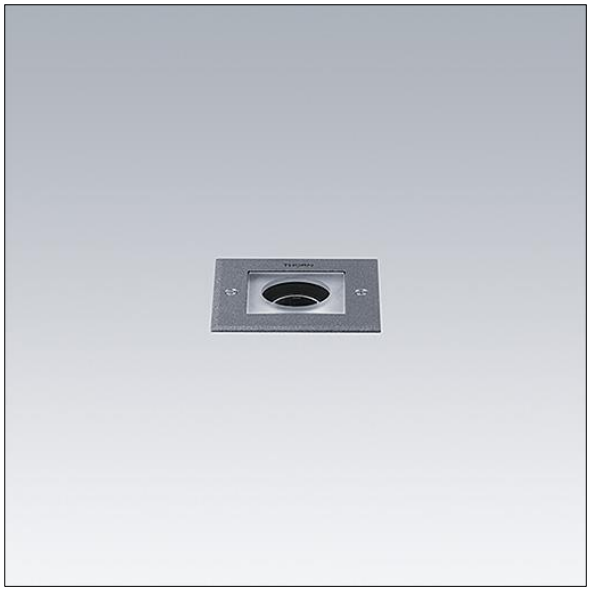

TLG_EFCT_F_C001LEDALSF.jpg

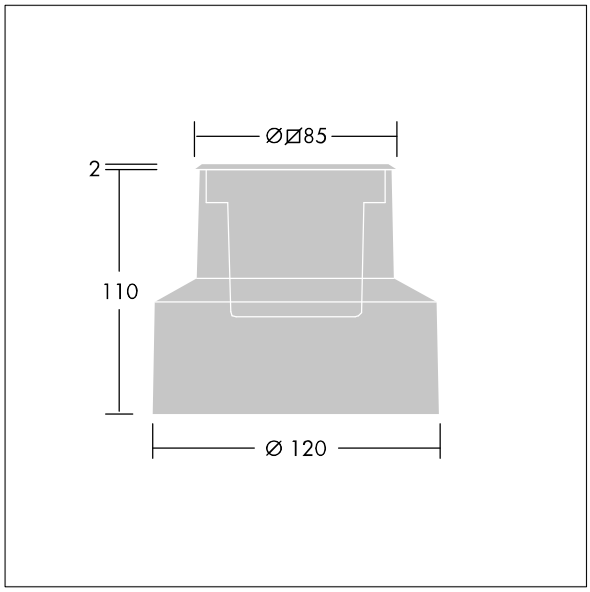


TLG_EFCT_M_2015LD00RSAL.wmf

Toutes les valeurs marquées d'un * sont des valeurs nominales. Thorn utilise des composants testés et éprouvés, en provenance des meilleurs fournisseurs. Dans certains cas isolés, il se peut qu'il y ait des pannes de nature technologique au niveau des LED individuels, pendant le cycle de vie nominal du produit.  Les normes internationales fixent la tolérance du flux initial et de la charge associée à ± 10 %. Sauf indication contraire, les valeurs sont applicables pour une température ambiante de 25 °C.

Les produits de Thorn Lighting sont perfectionnés en permanence. Nous nous réservons le droit d'apporter des modifications à nos produits sans autres publications.
© Thorn Lighting

# EFact

## 96271555 <EFACT C00 1L35 ACC 7D  BLU AL SF

Les produits de Thorn Lighting sont perfectionnés en permanence. Nous nous réservons le droit d'apporter des modifications à nos produits sans autres publications.
© Thorn Lighting