Urba

96269551 <URBA S 36L70 WR ANT BP CL2 MLE L730

ISO 9223 C5 | IP66 | IK09

Urba

Lanterne d’éclairage urbain LED, Small avec 36 LED alimentées en 700mA et optique pour Route large. Electronique, non gradable. Classe électrique II, IP66, IK09. Corps : aluminium fonderie, texturé gris foncé. Fermeture : verre trempé plat. Fixation latérale sur patère de Ø 60mm avec angles d’inclinaison réglables de 0°, -5°, -10°. Système de réduction de puissance intégré avec un palier à 50 % de la puissance initiale, fonctionnant 3 heures avant et 5 heures après le point milieu de la nuit calculé. Livré avec LED 3 000 K.

Dimensions : 714 x 336 x 164 mm
Puissance du luminaire: 77 W
Poids : 10,5 kg
Scx : m²

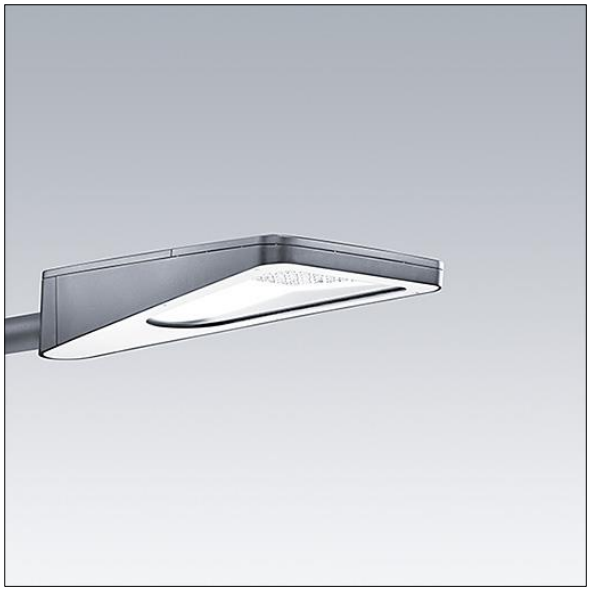

TLG_URBA_F_SMLEGYPDB.jpg

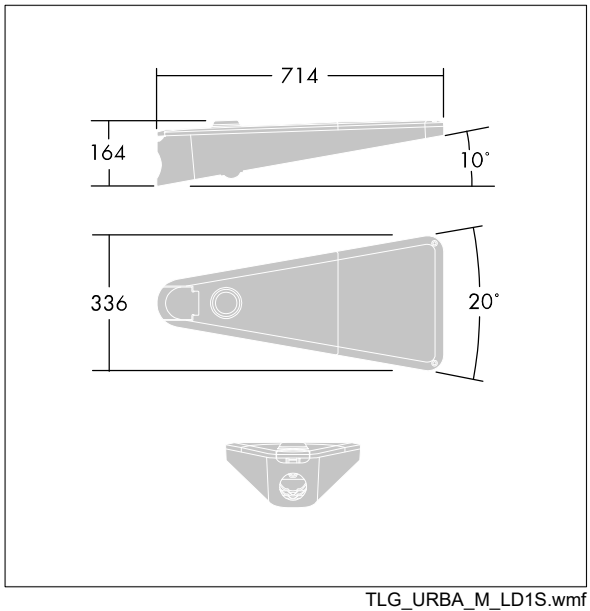

TLG_URBA_M_LD1S.wmf

Ce produit contient une source lumineuse de classe d’efficacité énergétique D.

Toutes les valeurs marquées d'un * sont des valeurs nominales. Thorn utilise des composants testés et éprouvés, en provenance des meilleurs fournisseurs. Dans certains cas isolés, il se peut qu'il y ait des pannes de nature technologique au niveau des LED individuels, pendant le cycle de vie nominal du produit. Les normes internationales fixent la tolérance du flux initial et de la charge associée à ± 10 %. Sauf indication contraire, les valeurs sont applicables pour une température ambiante de 25 °C.

Les produits de Thorn Lighting sont perfectionnés en permanence. Nous nous réservons le droit d'apporter des modifications à nos produits sans autres publications.
© Thorn Lighting