Dyana

96264398 <DYANA LED 36L100 NR 740 CL2 MTP60 8M

IP66 | IK10

Dyana

Luminaire LED de haute qualité avec distribution lumineuse route étroite et appareillage Programmable Electronique,. avec fonction de réduction de puissance.. Corps, couvercle et emmanchement : aluminium fonderie, finition gris foncé texturé. Fermeture: verre trempéépaisseur 5 mm. Classe électrique II, IP66. Pré-câblé avec un câble H07-RNF de 8 m. Fourni prêt à installer, en un seul carton. Livré avec LED 4 000 K

Fixation : emmanchement top Ø 60 mm avec inclinaison de 5° ou emmanchement latéral avec une inclinaison de 0° ou -5°.

Dimensions : 685 x 511 x 92 mm
Puissance du luminaire: 114 W
Poids : 11,4 kg
Scx : 0.039 m²

TLG_DYNA_F_LEDT1_1_14.jpg

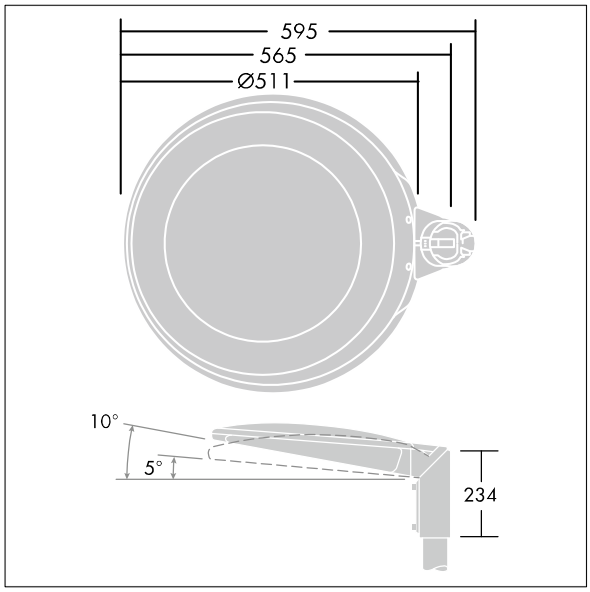

TLG_DYNA_M_LED MTP.wmf

Ce produit contient une source lumineuse de classe d'efficacité énergétique D.

Toutes les valeurs marquées d'un * sont des valeurs nominales. Thorn utilise des composants testés et éprouvés, en provenance des meilleurs fournisseurs. Dans certains cas isolés, il se peut qu'il y ait des pannes de nature technologique au niveau des LED individuels, pendant le cycle de vie nominal du produit. Les normes internationales fixent la tolérance du flux initial et de la charge associée à ± 10 %. Sauf indication contraire, les valeurs sont applicables pour une température ambiante de 25 °C.

Les produits de Thorn Lighting sont perfectionnés en permanence. Nous nous réservons le droit d'apporter des modifications à nos produits sans autres publications.
© Thorn Lighting

Dyana

96264398 <DYANA LED 36L100 NR 740 CL2 MTP60 8M

Les produits de Thorn Lighting sont perfectionnés en permanence. Nous nous réservons le droit d'apporter des modifications à nos produits sans autres publications.
© Thorn Lighting