Loire

96241359 <LO 1200 LED HF E3 OP RD WHI L840

IP65	IK07	⏚	CE	960°C	Ta 0 +25

Loire

Hublot décoratif rond avec un ensemble LED 1200lm. Electronique, non gradable circuit d'éclairage de secours, test manuel, 3 heures. Base : aluminium fonderie. Diffuseur : Polycarbonate (PC) opale. Collerette : Polycarbonate (PC) blanc. Classe électrique I, IP65. Fourni avec un étrier à fixation rapide. Raccordement au courant de secteur via bornier 6 x 2 x 2,5 mm². Livré avec LED 4 000 K.

Dimensions : Ø285 x 116 mm
Puissance du luminaire: 15,5 W
Poids : 1,82 kg

TLG_LOIR_F_VWH.jpg

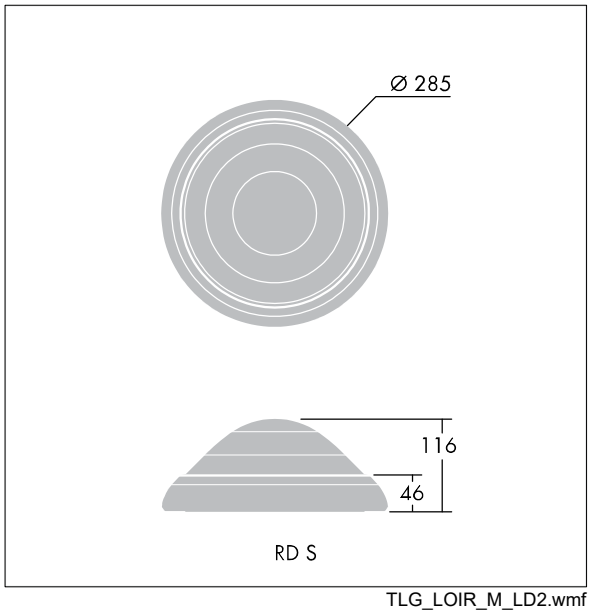

TLG_LOIR_M_LD2.wmf

Toutes les valeurs marquées d'un * sont des valeurs nominales. Thorn utilise des composants testés et éprouvés, en provenance des meilleurs fournisseurs. Dans certains cas isolés, il se peut qu'il y ait des pannes de nature technologique au niveau des LED individuels, pendant le cycle de vie nominal du produit. Les normes internationales fixent la tolérance du flux initial et de la charge associée à ± 10 %. Sauf indication contraire, les valeurs sont applicables pour une température ambiante de 25 °C.

Les produits de Thorn Lighting sont perfectionnés en permanence. Nous nous réservons le droit d'apporter des modifications à nos produits sans autres publications.
© Thorn Lighting