<AquaForce II

96236929 <AQUAF2 2x49W T16 HF L840

	IP65	D	IK08		CE	850°C	T_a25	

<AquaForce II

Luminaire IP65 résistant à la poussière et l'humidité pour 2 lampes Source lumineuse: 2 x T16 / 49W de 49W avec circuit électronique (flux constant). Classe I. Corps: gris clair Polycarbonate (PC), diffuseur: Polycarbonate (PC) avec prismes intérieurs. Pour montage en plafonnier ou en suspension. Fixations rapides fournies avec chaque luminaire, kits d'accessoires en option disponibles pour faciliter les autres options de montage. Livré avec lampe(s) 840

Dimensions : 1600 x 147 x 118 mm
Puissance du luminaire: 109 W
Poids : 2,5 kg

TLG_AQU2_F_TWIN.jpg

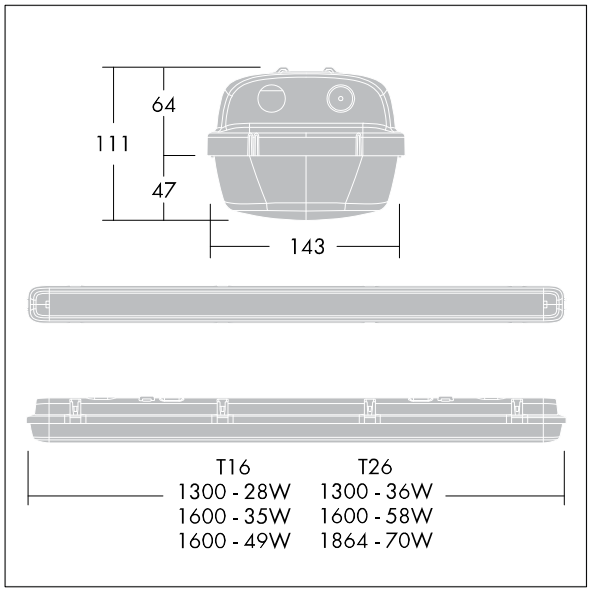

TLG_AQU2_M_IILD2.wmf

Toutes les valeurs marquées d'un * sont des valeurs nominales. Sauf indication contraire, les valeurs sont applicables pour une température ambiante de 25 °C.

Les produits de Thorn Lighting sont perfectionnés en permanence. Nous nous réservons le droit d'apporter des modifications à nos produits sans autres publications.
© Thorn Lighting